ACEROS & EQUIPOS PANAMÁ

AEPM 17-B6 NIVELADORA

MOTOR

MODELO	Cummins 6CTAA5.9-C180
NÚMERO DE CILINDROS	6
TIPO	4 tiempos, inyección directa, refrigerado por agua
ASPIRACIÓN	Turboalimentado, intercooler aire-aire
DIÁMETRO X CARRERA	108*136mm
DESPLAZAMIENTO	5.9L
POTENCIA BRUTA	132kW @ 2200rpm
TRACCIÓN MÁXIMA	78kN
PAR MÁXIMO	770N.m/1500rpm
CONSUMO DE COMBUSTIBLE NOMINAL	225g/kW.h
EMISIÓN	China-II

TRANSMISIÓN DE POTENCIA

TRANSMISIÓN	Tipo de eje fijo, control electrohidráulico
CONVERTIDOR DE PAR	Monofásico, de una sola etapa, tres elementos básicos
EJE TRASERO	Modulares, reducción planetaria, diferencial antideslizante "no-Spin"
UNIDAD TÁNDEM	Cadena de rodillos. Ángulo de oscilación: ±15°
NEUMÁTICO	17.5-25PR12
EJE DELANTERO	Ángulo de oscilación: ±15° / Ángulo de inclinación: ±17

ACEROS & EQUIPOS PANAMÁ

AEPM 17-B6 NIVELADORA

DIRECCIÓN

TIPO	Hidráulica asistida
ÁNGULO DE GIRO DE LAS RUEDAS DELANTERAS	±45°
ÁNGULO DE ARTICULACIÓN	±25°
RADIO DE GIRO MÍNIMO 7500MM	7500mm

FRENOS

FRENO DE SERVICIO	Tipo de disco, accionado con el pie, de un solo circuito,accionado hidráulicamente en cuatro ruedas tándem.
FRENO DE ESTACIONAMIENTO	Tipo de tambor, accionado manualmente

CORTAPISÓN

ROTACIÓN	360°
ANCHO DEL CORTAPISÓN	3660 mm
ALTURA DEL CORTAPISÓN	620 mm
ESPESOR DEL CORTAPISÓN	20 mm
ÁNGULO DE LA PUNTA DEL CORTAPISÓN	22~73°
PROFUNDIDAD MÁXIMA DE CORTE	750 mm
ALTURA MÁXIMA DE ELEVACIÓN	450 mm
DESPLAZAMIENTO LATERAL DEL CORTAPISÓN (IZQUIERDA/DERECHA)	650/650 mm
ALCANCE MÁXIMO DEL HOMBRO (IZQUIERDA/DERECHA)	1665/1950 mm
ÁNGULO MÁXIMO DE INCLINACIÓN (IZQUIERDA/DERECHA)	±90°

VELOCIDAD

ADELANTE, 1-6:	5.4\8.4\13.4\20.3\29.8\39.6 km/h
MARCHA ATRÁS, 1-3:	5.4\13.4\29.8 km/h

HIDRÁULICA

BOMBA TÁNDEM	Bomba de engranajes 32 ml/r \ Bomba de pistón 75 ml/r
PRESIÓN DE ALIVIO PARA EL EQUIPO DE TRABAJO	18 MPa / 24 MPa
PRESIÓN DE ALIVIO PARA LA DIRECCIÓN:	16.5 MPa
PRESIÓN DE ALIVIO PARA LOS FRENOS:	10 MPa

CAPACIDADES

TANQUE DE COMBUSTIBLE	360L
TANQUE DE ACEITE HIDRÁULICO	85L
CÁRTER DEL MOTOR	19L
REFRIGERANTE DEL MOTOR	33L

SISTEMA ELÉCTRICO

BATERÍA	2x12V, 105Ah
ALTERNADOR	28V, 70A
MOTOR DE ARRANQUE	24V, 6kW

PESO OPERATIVO

ESTÁNDAR	14,800 kg
CON RIPPER TRASERO	15,400 kg
CON CUCHILLA DELANTERA	15,460 kg
CON CUCHILLA DELANTERA Y RIPPER TRASERO	16,070 kg

RIPPER (OPCIONAL)

PROFUNDIDAD DE ARRANQUE	378 mm
SOPORTES DE PALA	5
ESPACIADO ENTRE SOPORTES DE PALA	520 mm
ANCHO DE TRABAJO	2080 mm

ACEROS & EQUIPOS PANAMÁ

AEPM 17-B6 NIVELADORA

CUCHILLA FRONTAL (OPCIONAL)

ANCHO X ALTURA	2740x890 mm, 2520x925 mm
ESPESOR	12 mm
ALTURA MÁXIMA DE ELEVACIÓN	660 mm
PROFUNDIDAD MÁXIMA DE EXCAVACIÓN	425 mm

DIMENSIONES

A LONGITUD TOTAL	Estándar 9313 mm
A LONGITUD TOTAL	Con escarificador trasero 10193 mm
A LONGITUD TOTAL	Con cuchilla frontal 9819 mm
A LONGITUD TOTAL	Con cuchilla frontal y escarificador trasero 10699 mm
B LONGITUD	Del eje delantero al eje tándem medio 6342mm
C LONGITUD	Entre ejes tándem 1540 mm
D ALTURA	Cabina 3400 mm
E ANCHO DE VÍA	2155 mm
F ANCHO: FUERA DE LAS LLANTAS	2600 MM
G ANCHO DE LA CUCHILLA	3660 MM
H ALTURA MÍNIMA AL SUELO	400 MM

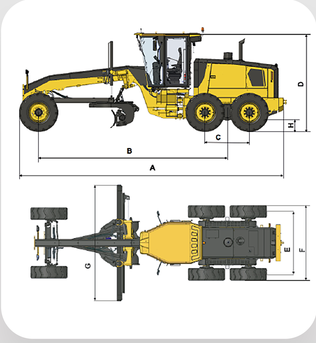

6859-2293 Santamaria Business District ventas@aeppanama.com